Set de cabeza de ducha

AQUA nuova

Características
1 Función
Diseño monomando
El monomando permite ajustar rápidamente la temperatura al nivel deseado
Solo ducha, no incluye grifería de bañera
Boquillas se limpian frotando
Fácil de instalar

Especificaciones
Material: Latón
Acabado: Cromado
Forma: Cuadrada
Numero de modalidades de riego: 1
Patrón de riego: Lluvia
Rosca de conexión: 1/2"
Cantidad de boquillas: 100
Material de las boquillas: TPR
Tipo de Montaje: De pared
Ciclos de Vida: 200000
Tasa de flujo (LPM): 9,18
Presión de agua (PSI): 40
Material del cuerpo: Latón
Material de la cabeza de ducha: ABS
Material del cartucho: Cerámica
Manijas: 1
Tipo de manija: Palanca
Material de la manija: Aleación de zinc
Largo de la barra: 40 cm
Incluye Lavapiés: No

Tamaño
47x19x18 cm

Empaque
Cant. Master carton: 12
Color Box
Empaque: 43.5x7x24.5cm
Master carton 1: 4x42x43.5cm
Peso neto 1: 18.6kg
Peso bruto 1: 21kg

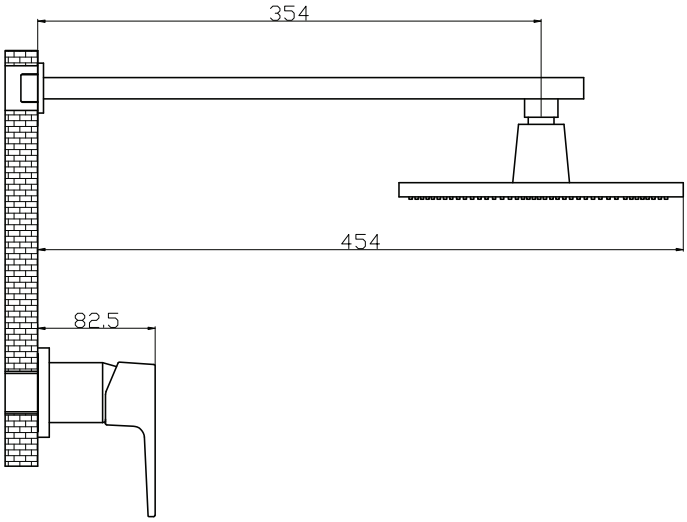

Referencia
06-16-119